ΟΔΗΓΙΕΣ ΕΓΚΑΤΑΣΤΑΣΗΣ (Για τον Ηλεκτρολόγο)

Είναι υποχρεωτικό η εγκατάσταση του V-timer να γίνεται από αδειούχο εγκαταστάτη ηλεκτρολόγο

ΠΡΙΝ
Υπάρχουσα Κατάσταση

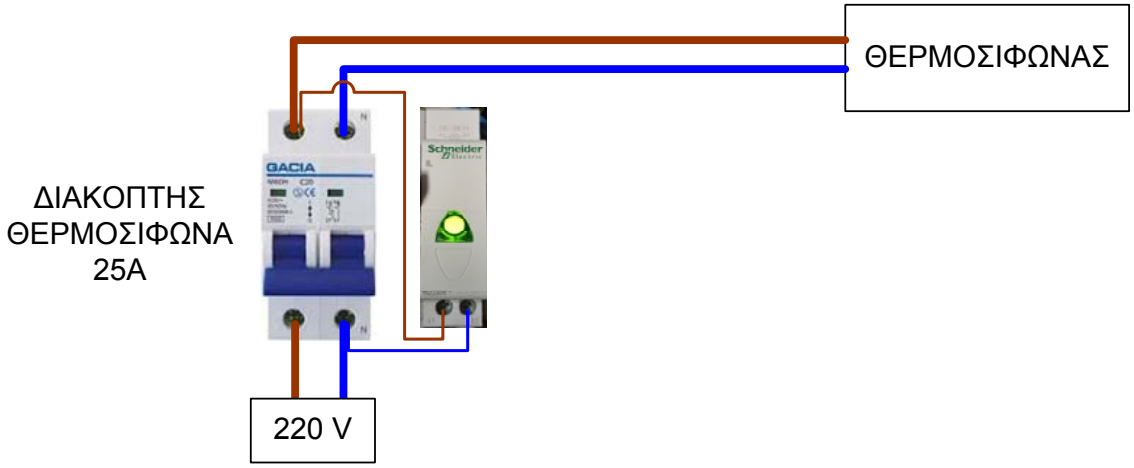

ΜΕΤΑ
Συνδεσμολογια VTIMER

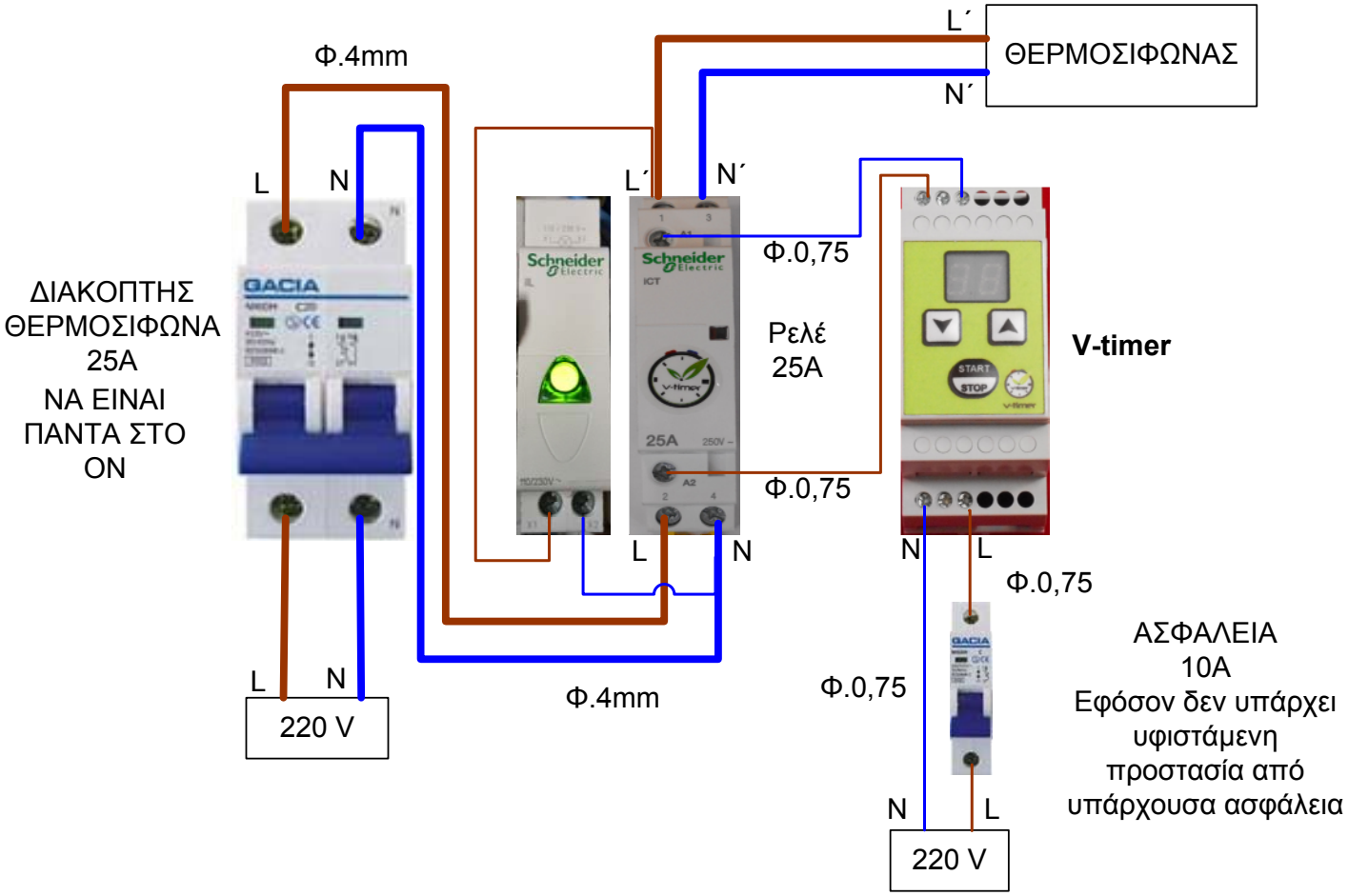

<u>Προσοχή:</u> στη σύνδεση της φάσης και του ουδετέρου στο ρελέ ισχύος κατά την είσοδο και την έξοδο, να έχουν την ίδια φορά.

<u>Ο ΔΙΑΚΟΠΤΗΣ ΤΟΥ ΘΕΡΜΟΣΙΦΩΝΑ ΝΑ ΕΙΝΑΙ ΠΑΝΤΑ ΣΤΟ ΟΝ</u>